REGIONE PIEMONTE — PROVINCIA DI ALESSANDRIA

Comune di CASALE MONFERRATO

LOCALIZZAZIONE COMMERCIALE "L2"
IN CASALE MONF. TO (AL), VIA ADAM (Area ex IBL)

PIANO ESECUTIVO CONVENZIONATO
43 L.R. 5 dicembre 1977 n. 56 e s.m.i.

PROPONENTE: **SPAZIO CASALE S.r.l. e AREA QUATTRO S.r.l.**

PROGETTISTI:

COORDINAMENTO - PROGETTAZIONE - URBANISTICA
STUDIO BISOGLIO
Via Roma 1 - Frazione Lu - 15033 Casale Monferrato (AL)
tel/fax 0142 487763 - info@studiobisoglio.it

GEOMETRA Marco CIBIN
ARCHITETTO Alessandra TOPI

PROGETTAZIONE - CONSULENZA COMMERCIALE
STUDIO Ing. Mauro BISOGLIO
- Via Roma 197 - 15033 Casale Monferrato (AL)
tel. 0142 453331 - email: studio@studiobisoglio.it
- Ing. Mauro BISOGLIO

VERIFICA IDRAULICA - VIABILITA'
ethos engineering S.r.l.
Engineering and Technology for development and Sustainability
- Ing. Andrea PANEZZA
- Ing. Fabrizio FOLTRAN

INDAGINI GEOGNOSTICHE
GEOLOGIA CAVALLI
- Via Raffaello 9 - 15046 Valenza (AL)
tel/fax 0131 992227 - email: andrea.cavalli@geologiacavalli.it
- Dott. Andrea CAVALLI

INDAGINI AMBIENTALI
LIBRA RAVENNA
- Viale Vittorio Veneto 80 - 48121 Ravenna (RA)
tel.: 0544 1895500 - email: ravenna@libraravenna.it
- Ing. Nicola SAMPIERI

TAVOLA:	SCALA:	TAV. n.:	ELABORATO:
STUDIO DI FATTIBILITÀ TECNICO ECONOMICA OPERE DI URBANIZZAZIONE SU AREE ASSOGGETTATE AD USO PUBBLICO Reti tecnologiche: planimetria e particolari smaltimento acque bianche	varie	All.1-4	3.5
	DATA: 12/11/2019	COMMESSA:	

REV.	DATA	DESCRIZIONE	DISEGNATORE	PROGETTISTA
01	25/03/2020	Numerazione parcheggi e agg. parcheggio pubblico (Ppu-1) e verde pubblico (Vr.Pu3)		

POZZETTO DI ISPEZIONE PREFABBRICATO DIM. 100X100 Scala 1:20

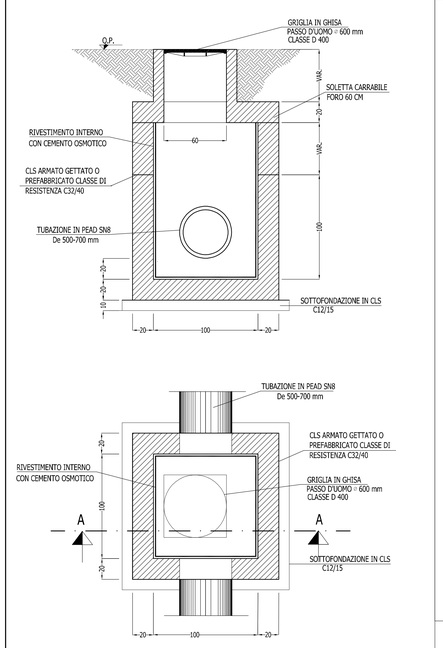

POZZETTO DI ISPEZIONE PREFABBRICATO DIM. 80X80 Scala 1:20

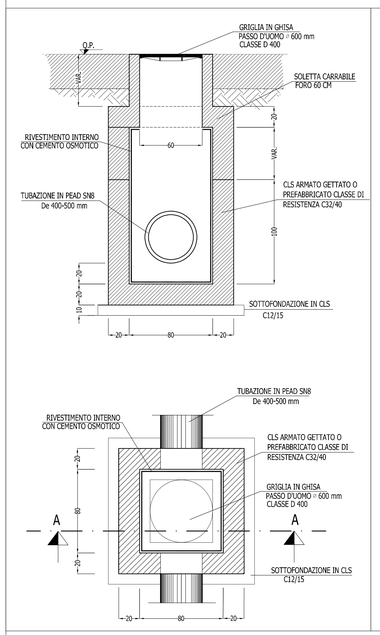

POZZETTO DI ISPEZIONE PREFABBRICATO DIM. 60X60 scala 1:20

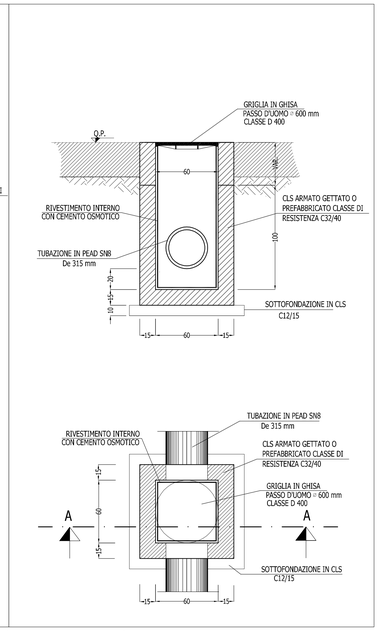

VASCA DI PRIMA PIOGGIA IN CONTINUO scala 1:20

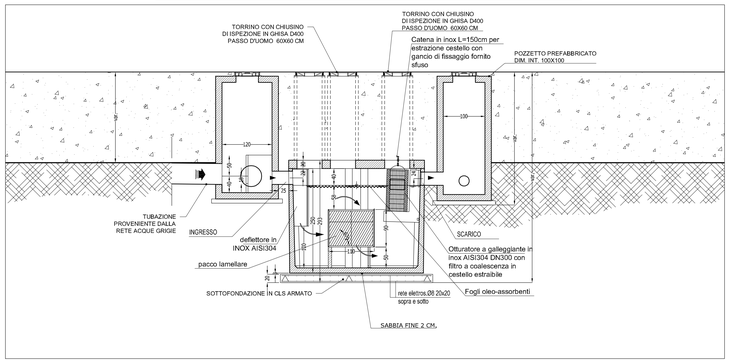

BACINO DRENANTE scala 1:50

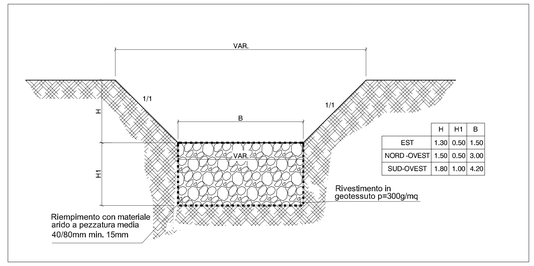

	H	H1	B
EST	1.30	0.50	1.50
NORD -OVEST	1.50	0.50	3.00
SUD-OVEST	1.80	1.00	4.20

TRINCEA DRENANTE scala 1:20

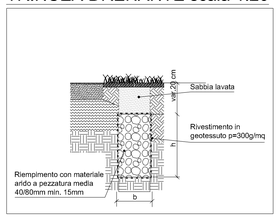

VASCA DRENANTE IN ELEMENTI MODULARI scala 1:50

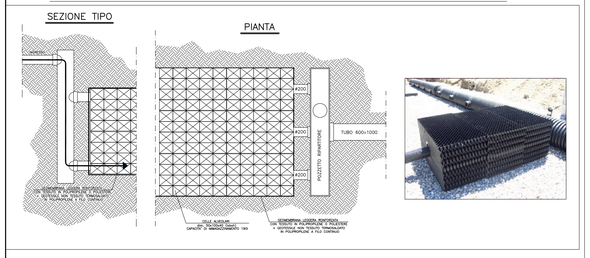

POSA TUBAZIONE IN PEAD SN8 scala 1:20

(*) GRADO DI COSTIPAMENTO DA MODERATO A ELEVATO (DENSITÀ PROCTOR 85-90%)
(**) FONDO CON MATERIALE DI RIEMPIMENTO BEN COSTIPATO (DENSITÀ PROCTOR >95%)
(***) MATERIALE BEN COSTIPATO AI FIANCHI DEL TUBO (DENSITÀ PROCTOR >90%)

CADITOIA SU SOLETTA IN C.A. scala 1:25

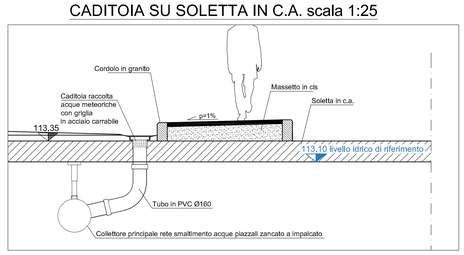

CANALETTA GRIGLIATA scala 1:25

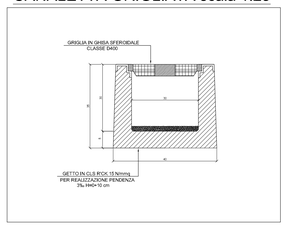

CADITOIA STRADALE - Scala 1:20

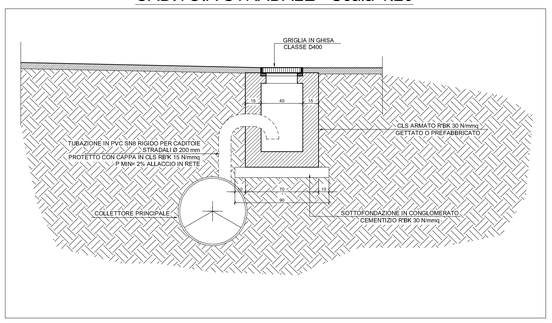

PLANIMETRIA scala 1:500

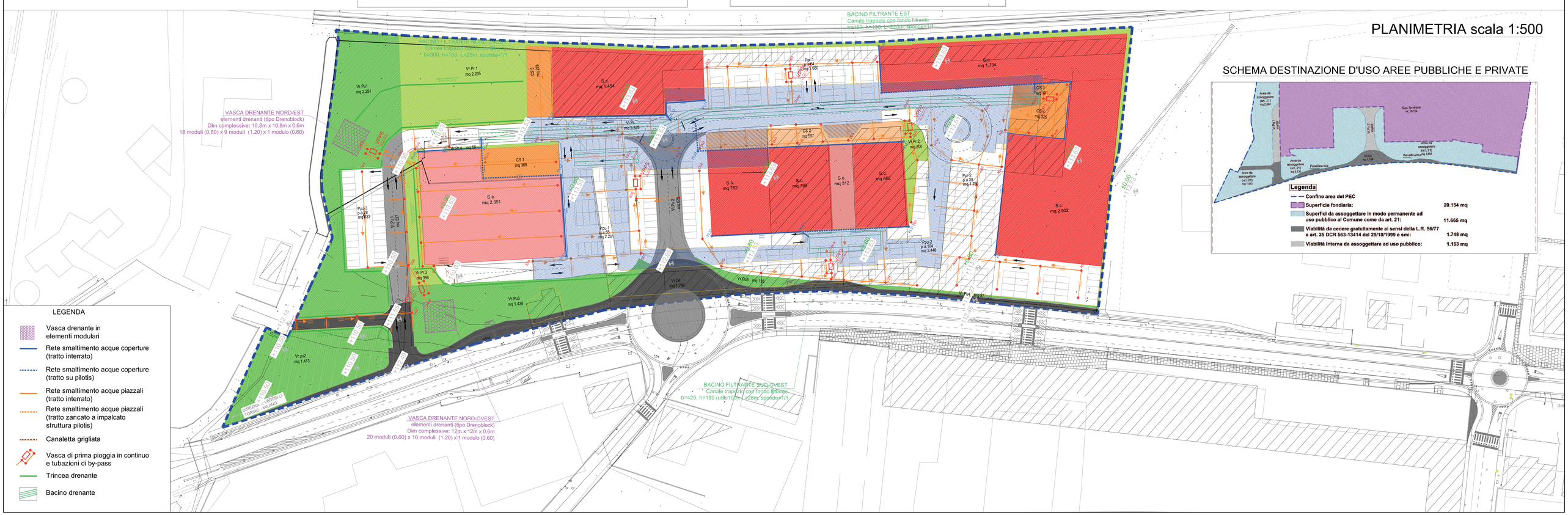

SCHEMA DESTINAZIONE D'USO AREE PUBBLICHE E PRIVATE

LEGENDA

- Vasca drenante in elementi modulari
- Rete smaltimento acque coperture (tratto interrato)
- Rete smaltimento acque coperture (tratto su pilotis)
- Rete smaltimento acque piazzali (tratto interrato)
- Rete smaltimento acque piazzali (tratto zancato a impalcato struttura pilotis)
- Canaletta grigliata
- Vasca di prima pioggia in continuo e tubazioni di by-pass
- Trincea drenante
- Bacino drenante